Схема расположения водонапорной башни

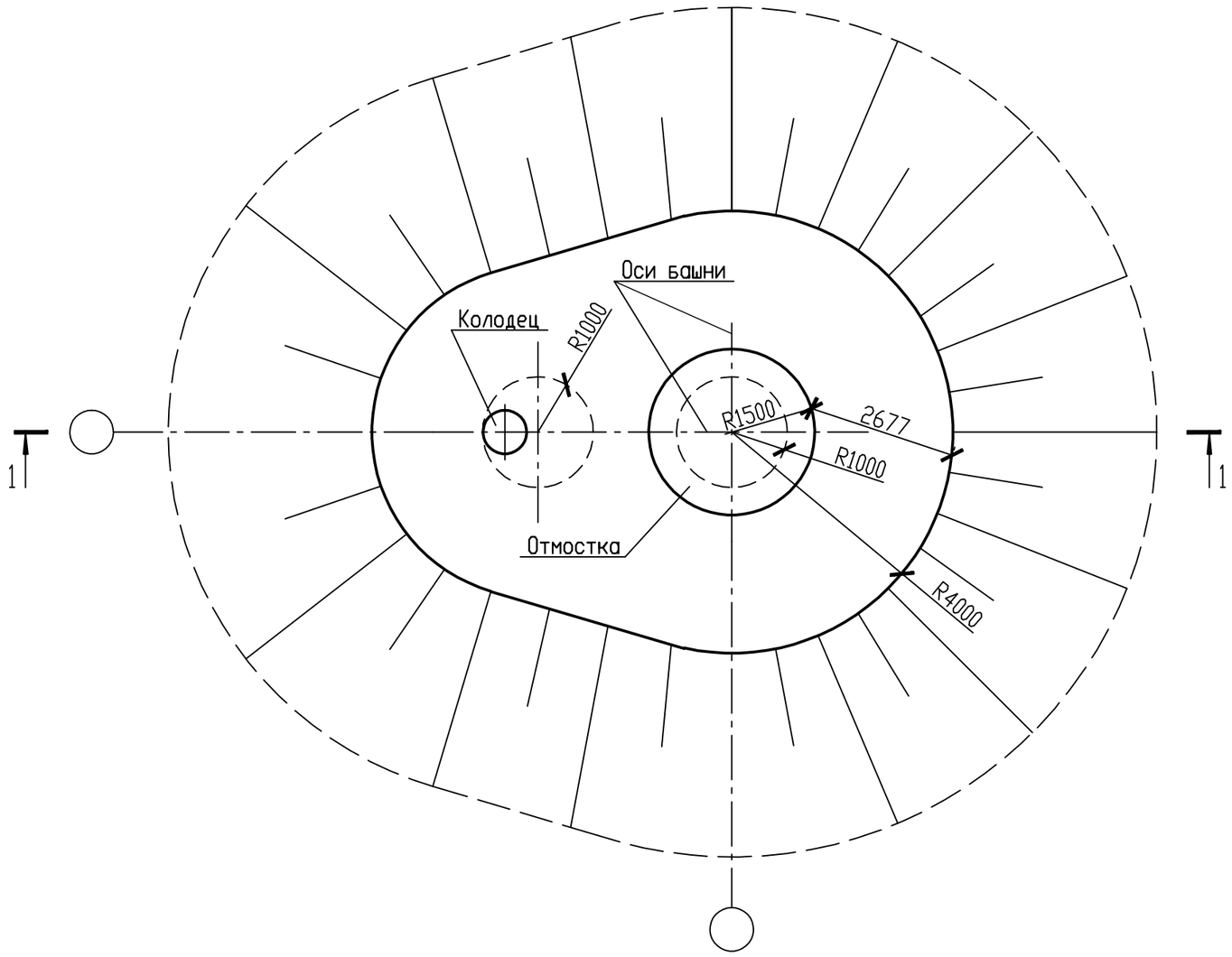

Разрез 1-1

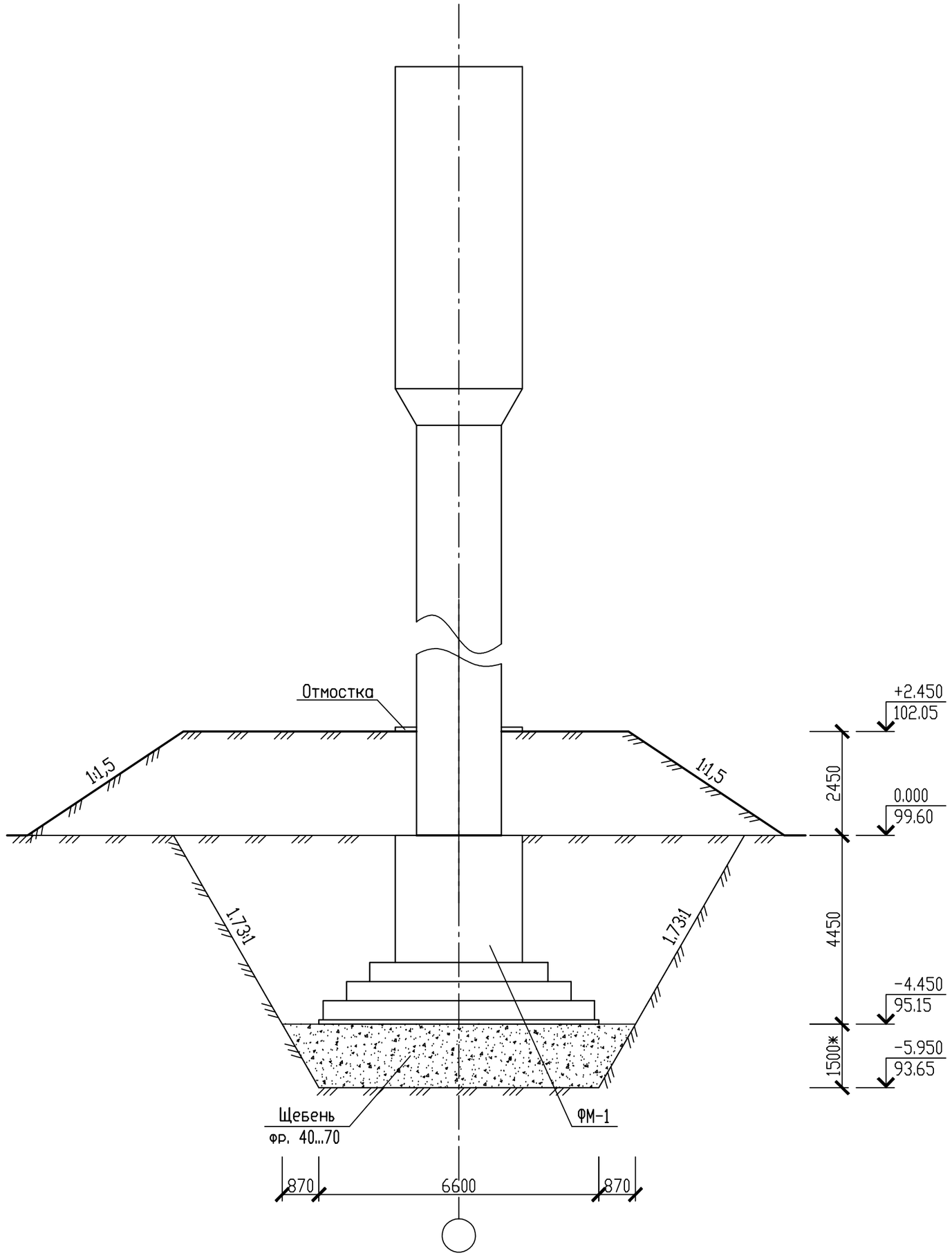

Спецификация элементов водонапорной башни

Поз.	Обозначение	Наименование	Кол.	Масса, ед.кг	Примеч.
ФМ-1	Лист 3	Фундамент ФМ-1	1		

Взам. инв. N | Подпись и дата | Инв. N подл.

Изм.	Кол.уч.	Лист	Nдок.	Подп.	Дата	АС		
						Водонапорная башня Рожновского ВБР-50У-18	Стадия	Лист	Листов
							Р	2	
						Схема расположения водонапорной башни. Разрез 1-1			

Формат А2