УБм16. Усиление сущ. балки Бм16. (Окончание).

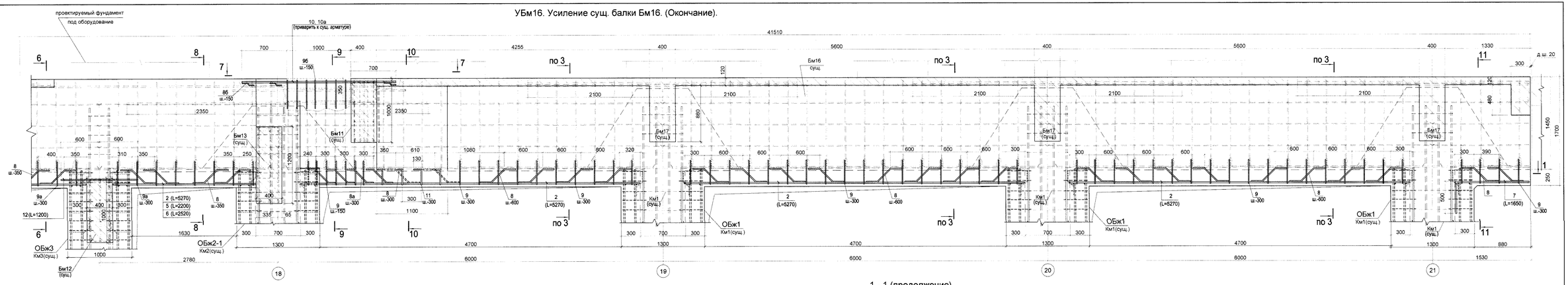

1 - 1 (продолжение).

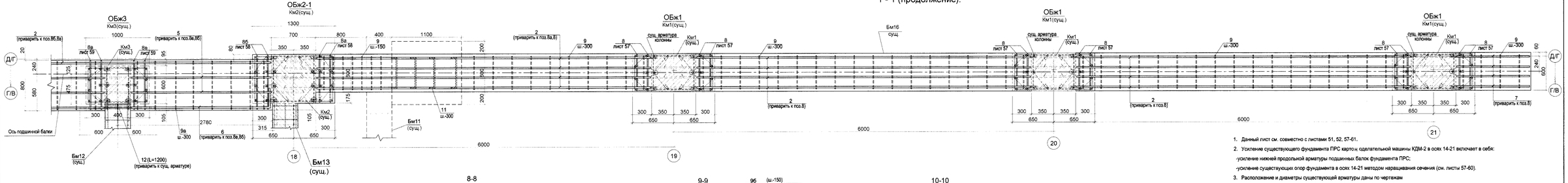

7-7

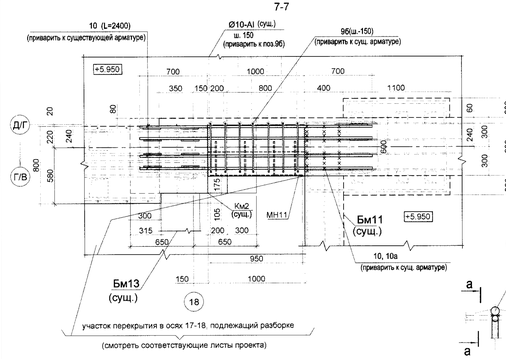

8-8

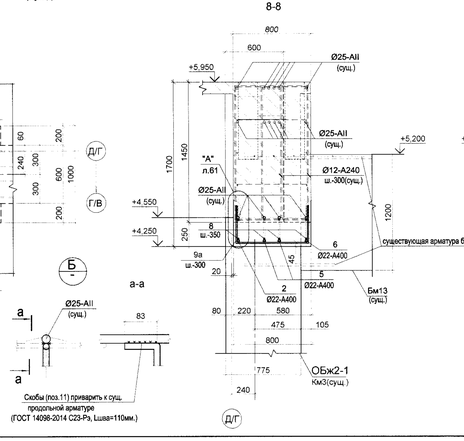

9-9

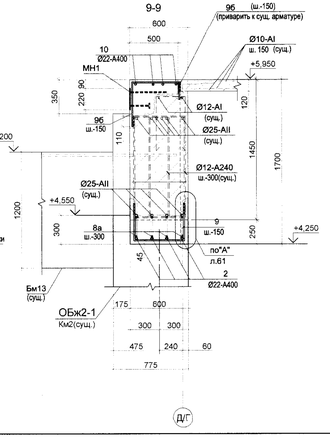

10-10

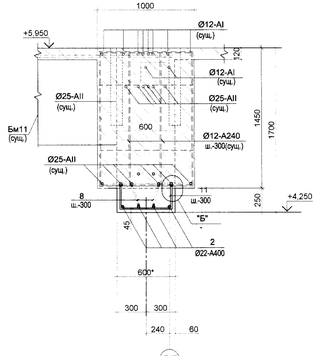

11 - 11

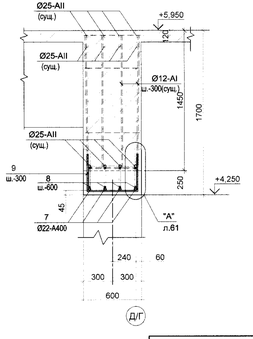

1. Данный лист см. совместно с листами 51, 52, 57-61.
2. Усиление существующего фундамента ПРС картон оделательной машины КДМ-2 в осях 14-21 включает в себя:
   - усиление нижней продольной арматуры подшивных балок фундамента ПРС;
   - усиление существующих опор фундамента в осях 14-21 методом наращивания сечения (см. листы 57-60).
3. Расположение и диаметры существующей арматуры даны по чертежам проекта "Блок картонной фабрики. Поток КДМ-2". (папка N 58879), разработанные институтом "Ленинградский Промстройпроект" в 1969г. Расположение и диаметры должны быть уточнены в процессе производства работ.
4. Последовательность производства работ по усилению существующих подшивных балок и опор :
   - произвести разгрузку фундамента КДМ-2 в осях 14-21 (снять монтажную нагрузку на перекрытие, демонтировать оборудование, разобрать существующие фундаменты и полы);
   - в местах наращивания вскрыть защитный слой бетона, не нарушая существующую арматуру балки и опор. Осторожно разобрать бетон на глубину залегания несущей арматуры, оголить арматуру, сохраняя существующие поперечные стержни. Подготовленные к усилению участки очистить от разрушенного бетона и продуть сжатым воздухом. Восстановить деформированные участки арматуры и зачистить от коррозии;
   - Усиление конструкций выполнить путем приварки дополнительной продольной арматуры к существующей при помощи оттяжек. Хомуты приварить к существующей поперечной арматуре;
   - произвести укладку нового бетона в заранее подготовленную временную опалубку. Бетонирование вести непрерывно. При бетонировании обязательно вибрирование для проникновение бетона во все зазоры и щели между арматурой. Бетон для наращивания применять кл. В25 из мелкозернистого безусадочного бетона пластичной консистенции с осадкой конуса от 8см. до 10см.;
   - снятие опалубки производится при достижении бетоном 70% проектной прочности.
4. Общий объем разбираемого бетона:
   - подшивные балки УБм16 (2шт.) - 2,7м3.
   - все опоры ОБж1 -ОБж4 - 2 , 4 м3
5. Размеры, обозначенные * , уточнить по месту.

Информация содержащаяся в этом документе - нераскрываемая конфиденциальной секретной и не может использоваться третьими лицами без письменного разрешения владельца авторских прав

Изм.	Кол.уч.	Лист	N° док.	Подп.	Дата	38-15.06.00-АС			
						АО "Архангельский ЦБК"			
Разраб.		Грошева				Производство картона. Техническое перевооружение КДМ-2. Транспорт тамбуров на ПРС. ПРС	Стадия	Лист	Листов
Пров.		Стрелкова					Р	62	
Рук. гр.		Грошева							
Н.контр.		Лукина				Существующий фундамент ПРС в осях 14-21 Б-Д. Усиление существующей подшивной балки. Балка УБм16. Опалубка. Армирование (окончание).	АРХАНГЕЛЬСКИЙ ПРОЕКТНО-ИЗЫСКАТЕЛЬСКИЙ ИНСТИТУТ "АРХГИПРОБУМ" г. АРХАНГЕЛЬСК		
Нач.отд.		Стрелкова							

Согласовано:

Взам.инв.N

Подп.и дата

Инв.N подл. 523574

Инв. N 523574

Формат А2х3