Укладка чугунных труб на искусственное основание

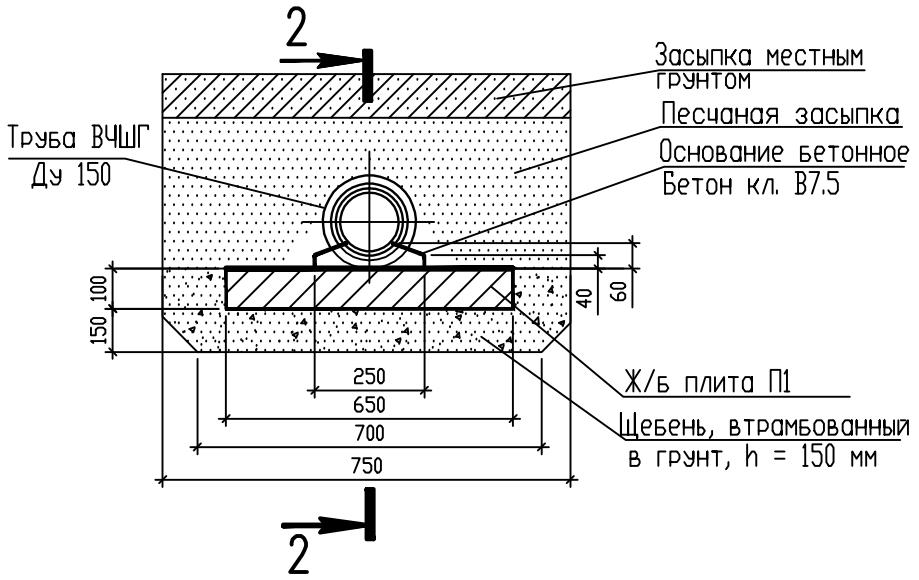

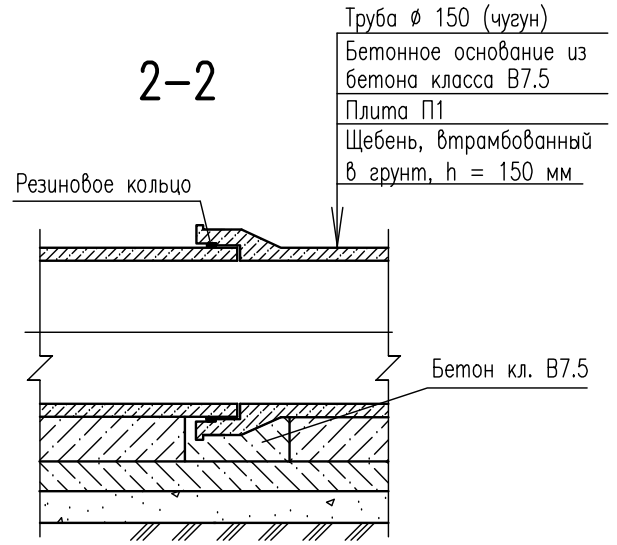

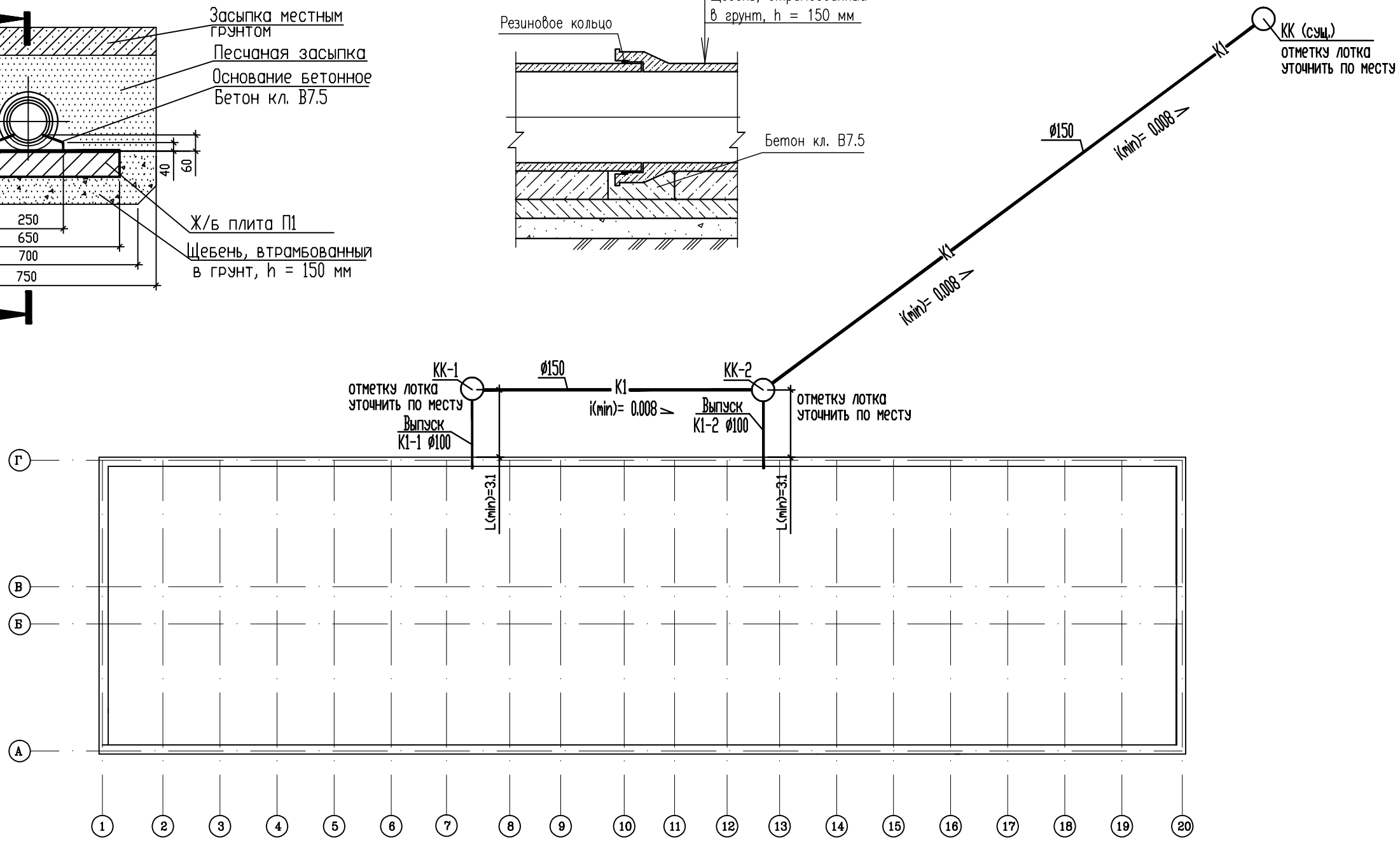

Изм.	Кол.уч.	Лист	Nдок.	Подпись	Дата
Разраб.		Чернявская			09.12
Пров.		Кулишевский			09.12

125-47-14 НВК

общежитие N47 Инв.N10724757

Сургутский район п. Нижнесортымский мкр. Пионерный, 9

Стадия	Лист	Листов
РП	4	

Схема сети К1. Укладка чугунных труб на искусственное основание

ПСО "УЭЗиС" ОАО "Сургутнефтегаз" г. Сургут

Взам. инв. N

Подпись и дата

Инв. N подл.

Формат А3